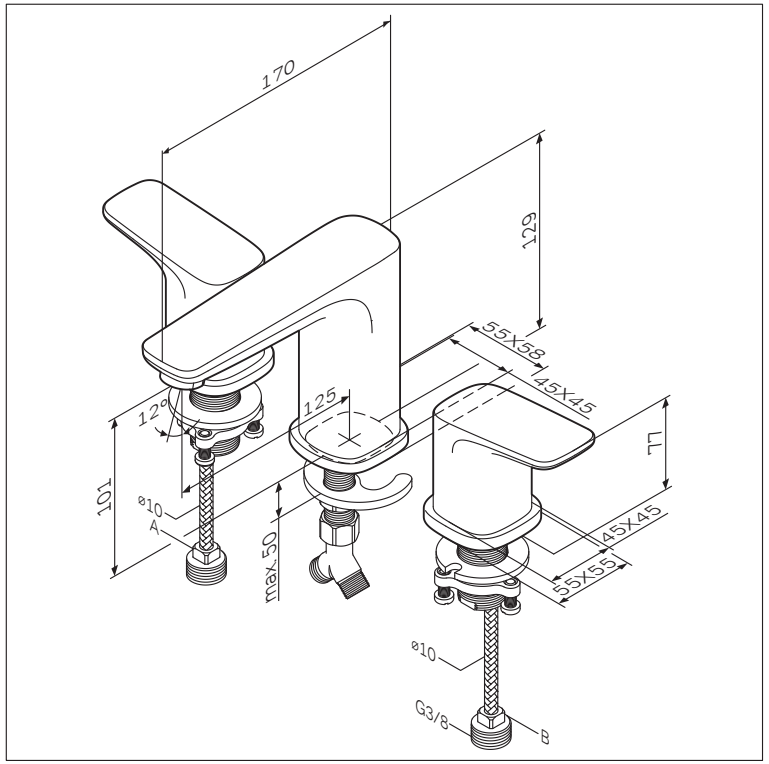
170
129
55X58
45X45
12°
125
101
77
ø10
A
max.50
45X45
55X55
ø10
G3/8
B

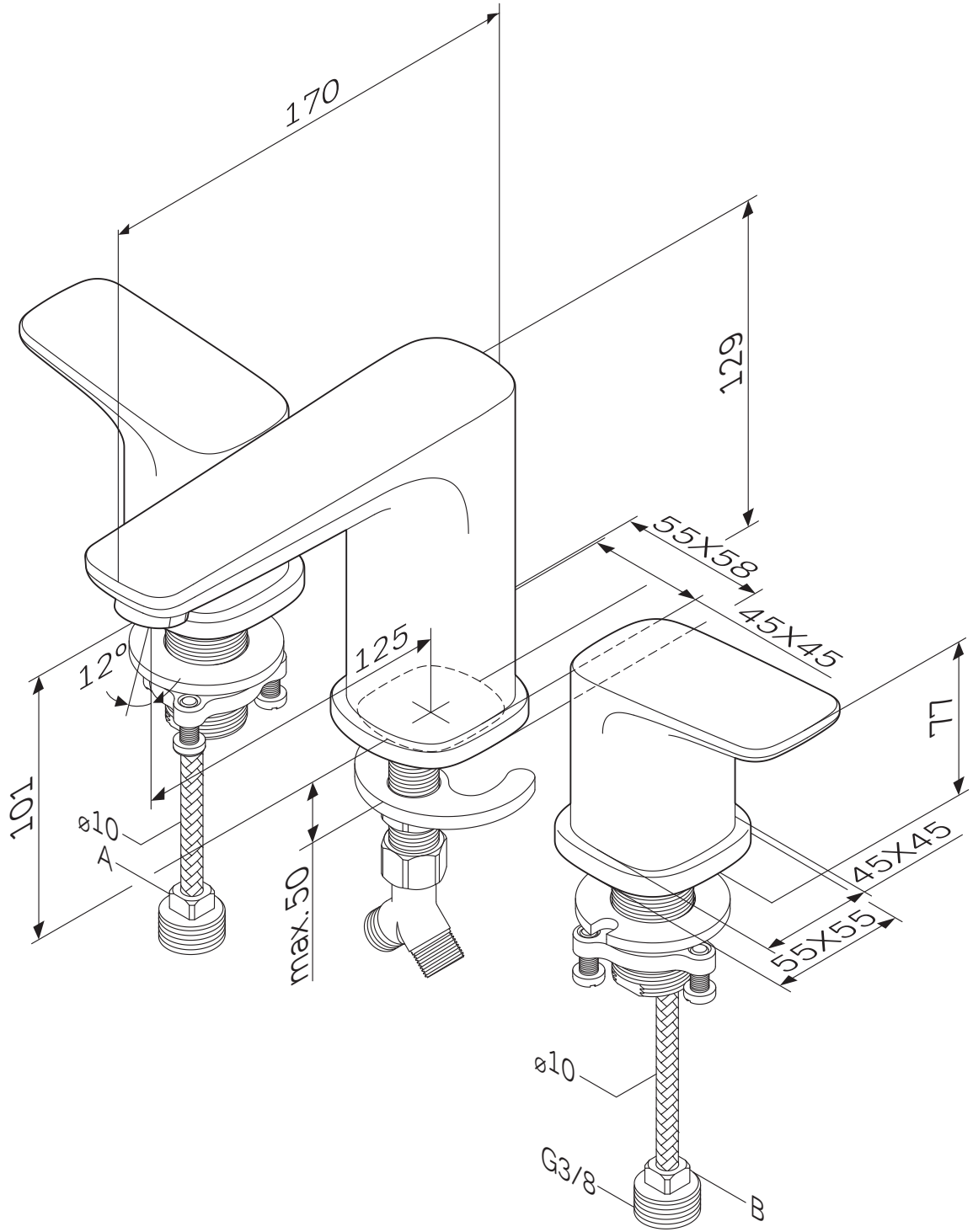
170
129
55X58
45X45
12°
125
101
77
ø10
A
max.50
45X45
55X55
ø10
G3/8
B