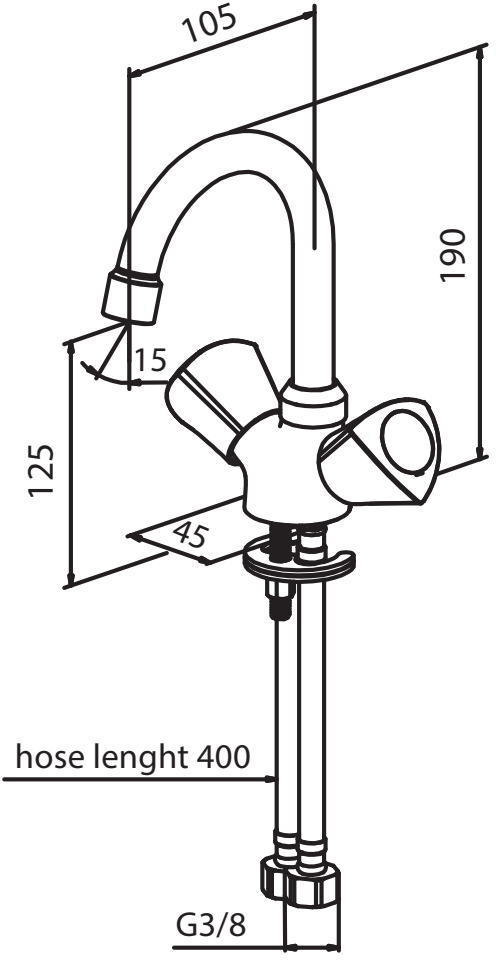
105
190
15
125
45
hose lenght 400
G3/8