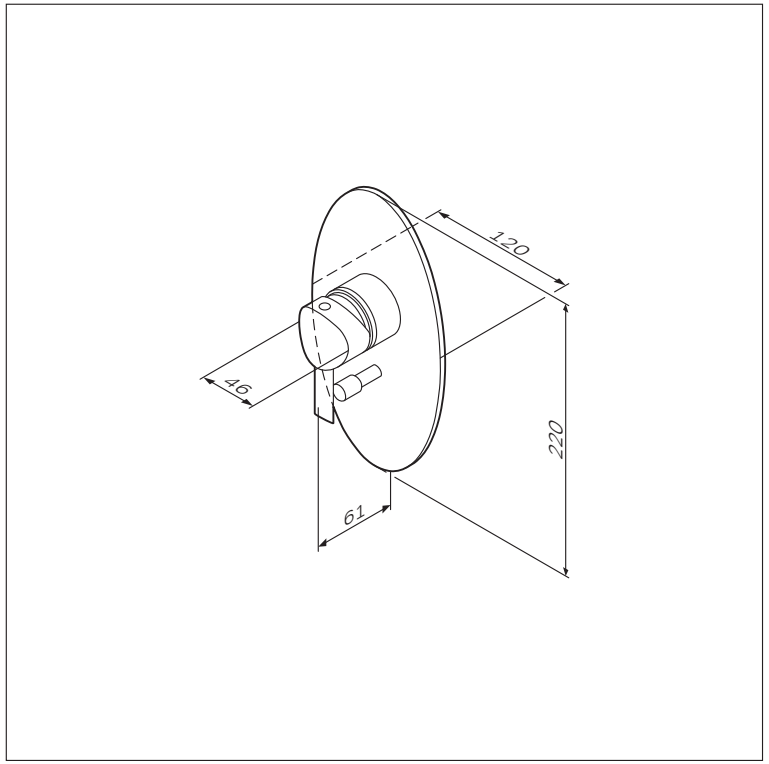
120
46
220
61

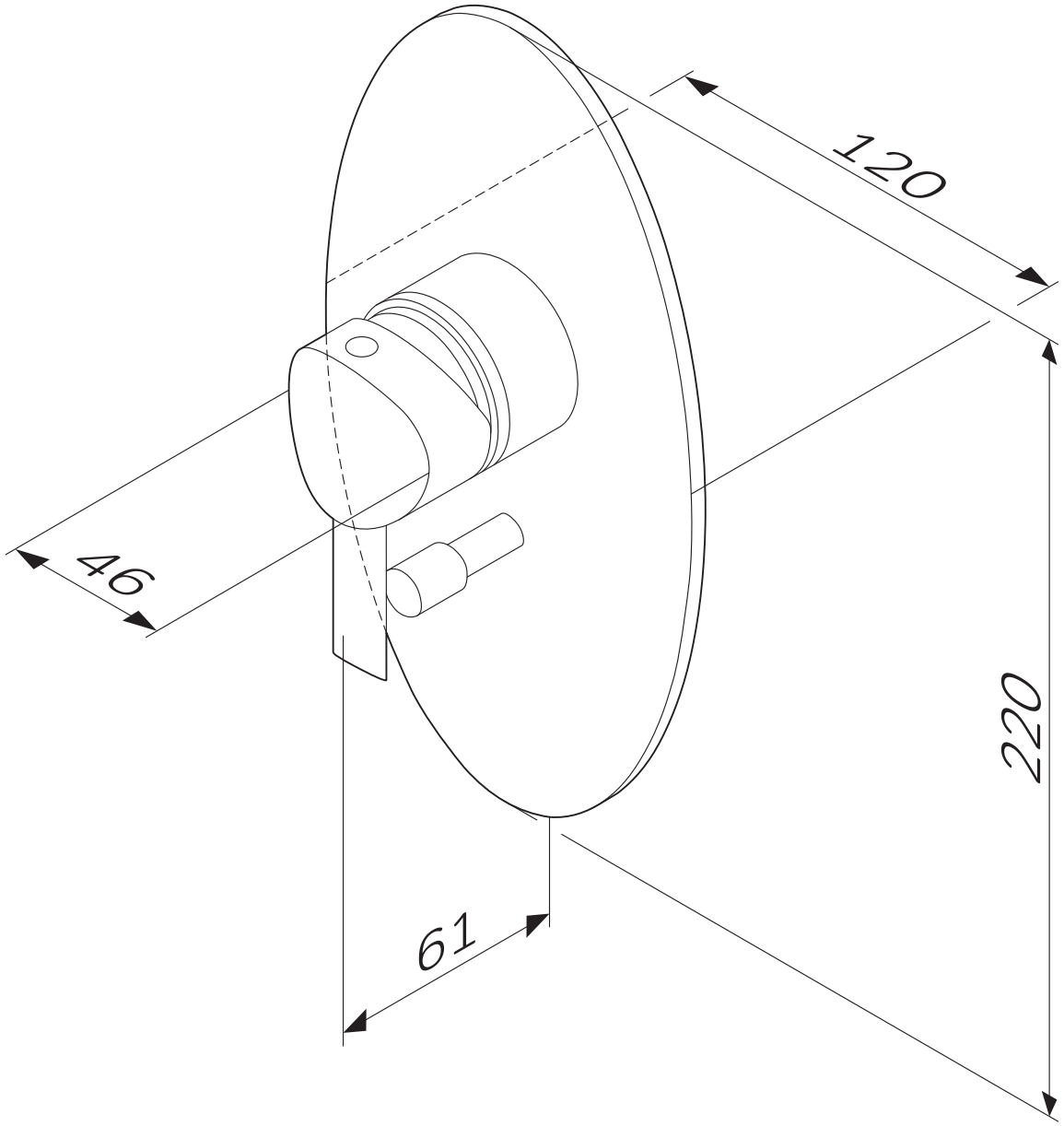
120
46
220
61