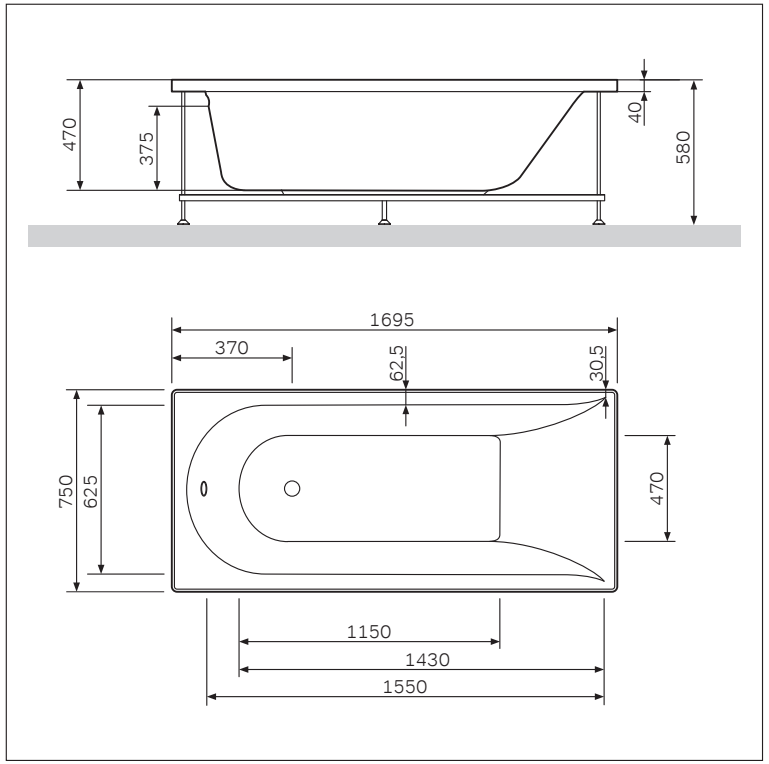
470
375
40
580
1695
370
62,5
30,5
750
625
470
1150
1430
1550

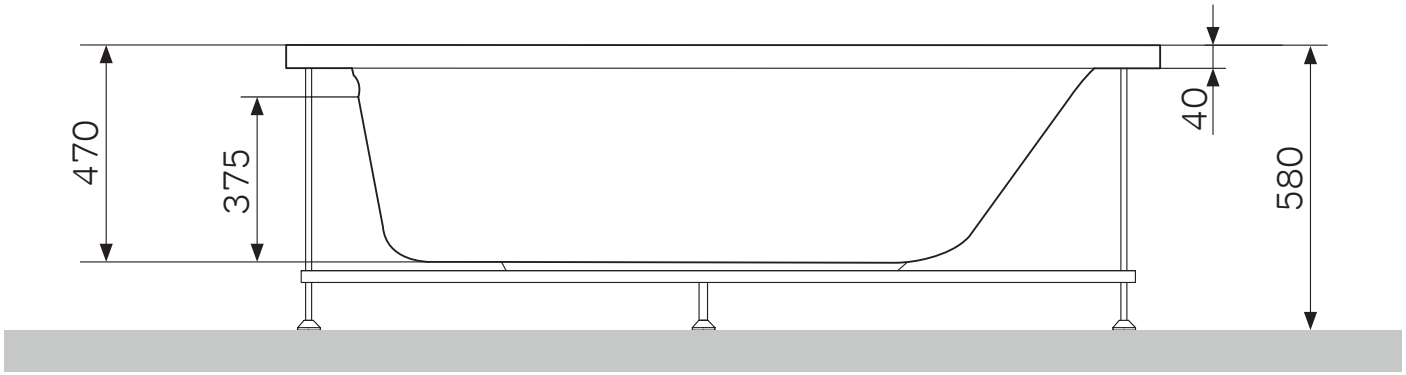
470
375
40
580

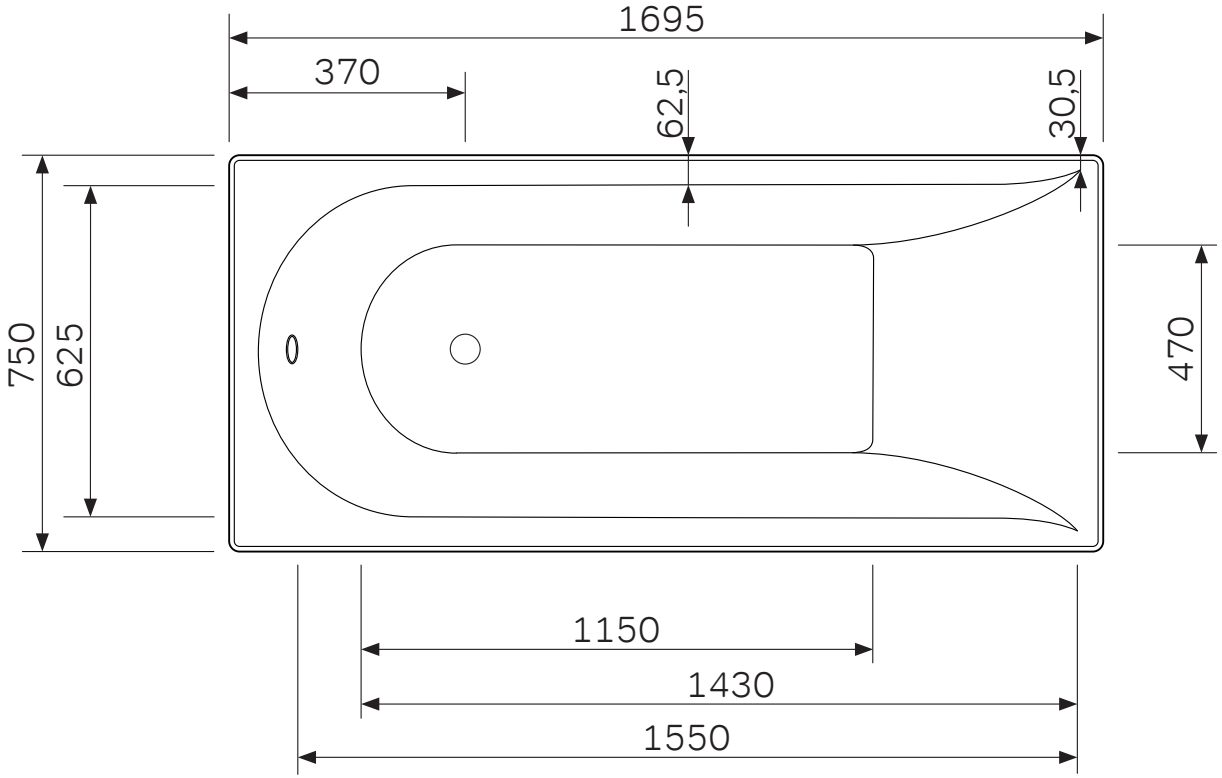
1695
370
62,5
30,5
750
625
470
1150
1430
1550

74_scheme