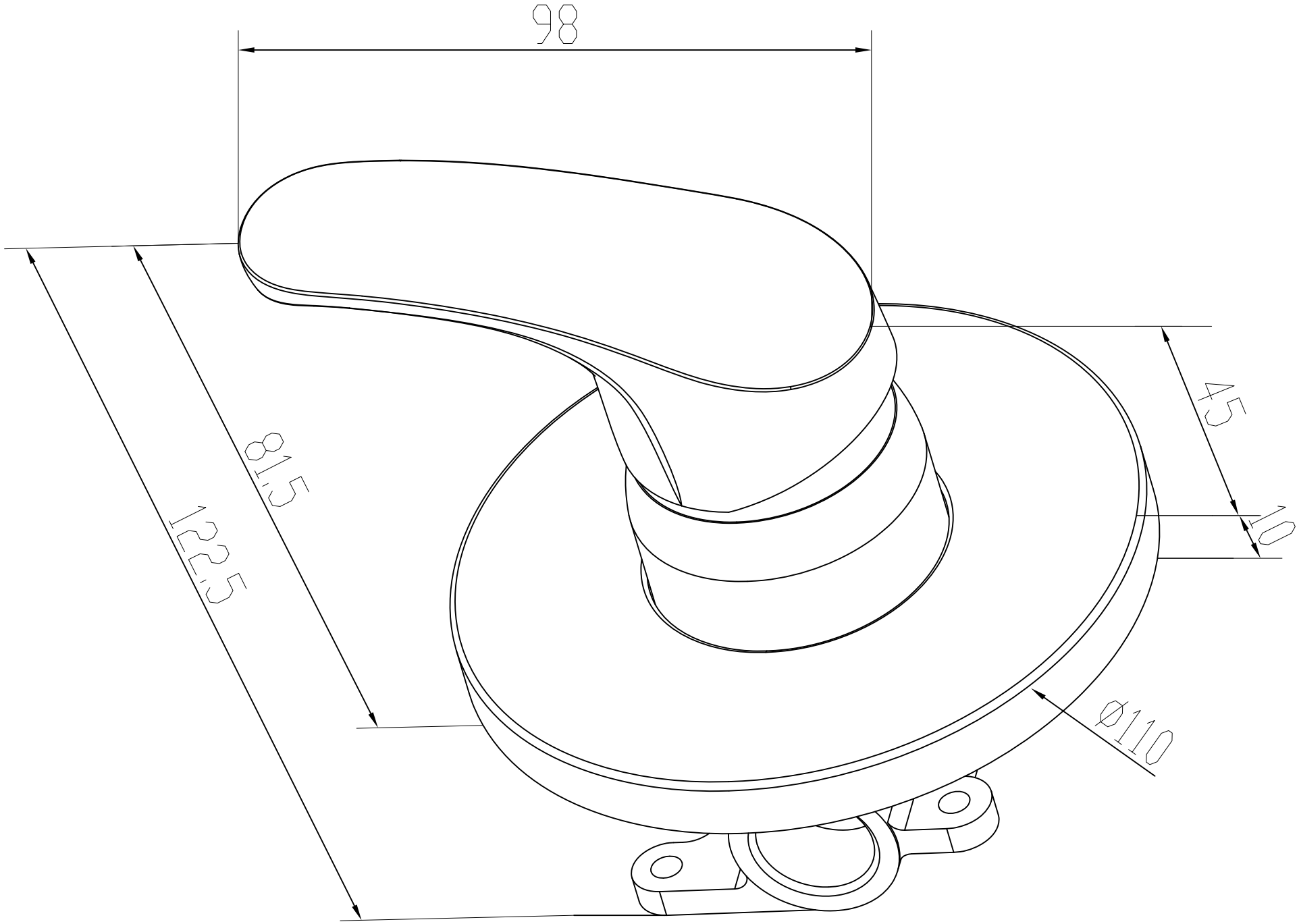
98
45
10
81,5
122,5
Ø110