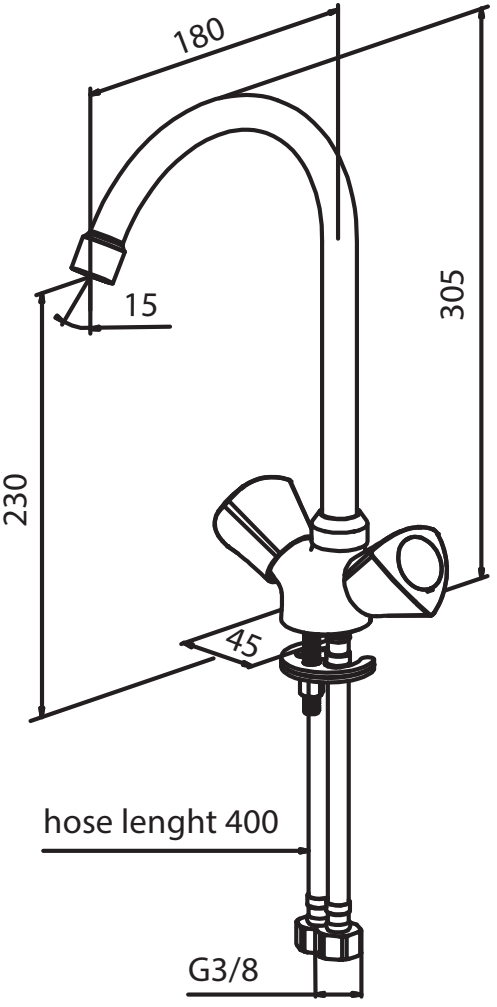
180
305
15
230
45
hose lenght 400
G3/8