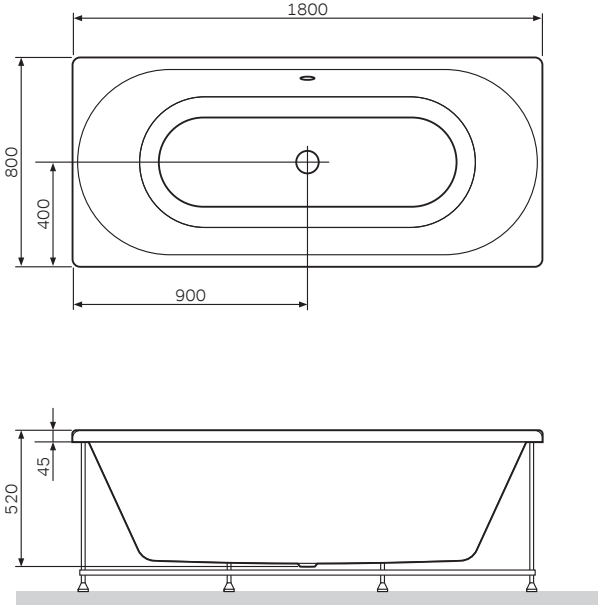
1800
800
400
900
45
520

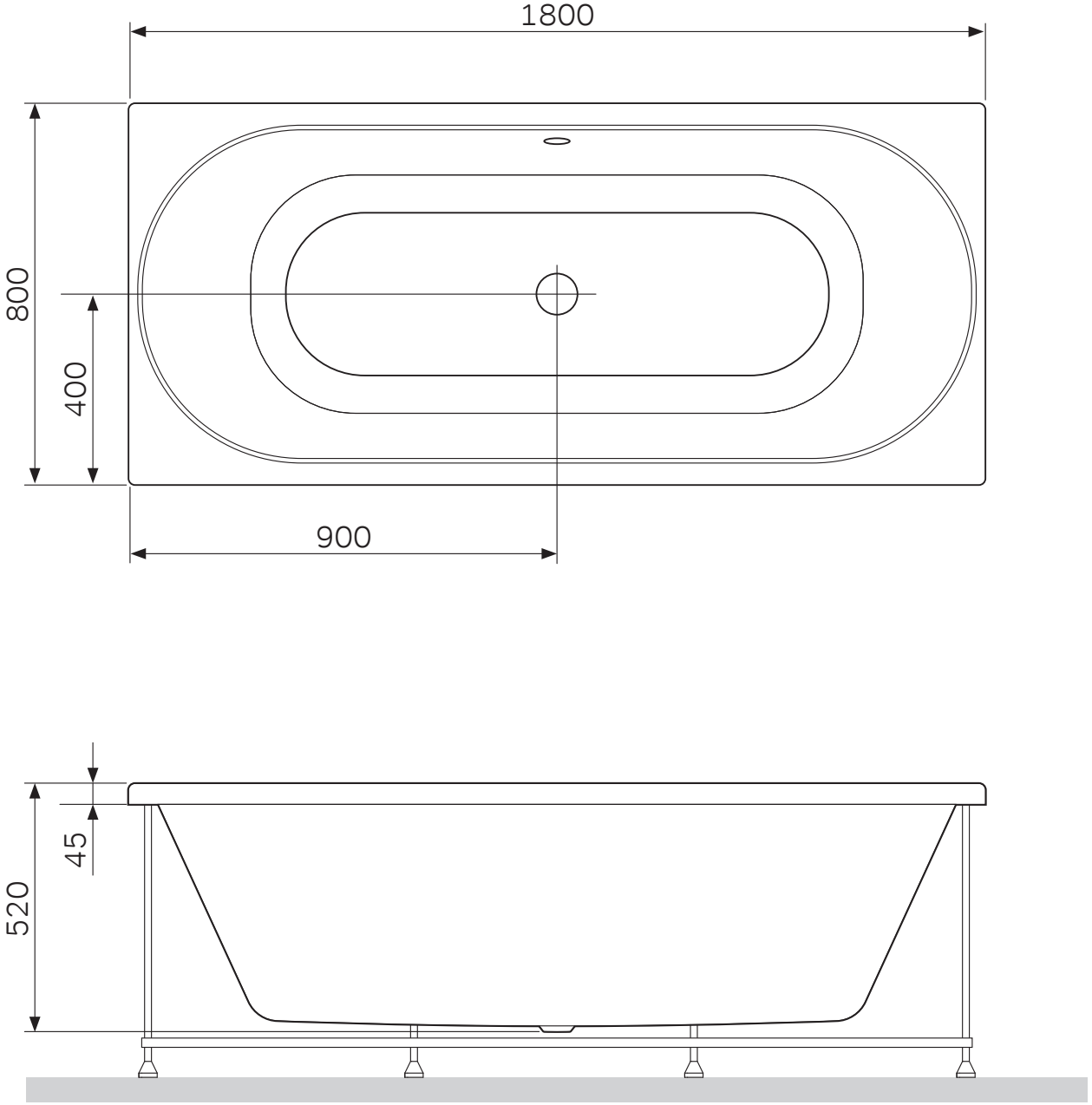
1800
800
400
900
45
520